WEBB DECO Lighting Specification

产品型号：

10.0806

基本参数：

- 材质： 灯体：ADC12压铸铝合金及6063挤压铝合金
  反射器：99.99%高纯度阳极氧化铝
  出光罩：3mm抗紫外线PC胶罩
  密封圈：耐老化耐水蒸气胶圈
  紧固件：304#不锈钢螺丝
- 表面处理： DuPont2层氟碳喷涂或环氧聚酯粉喷涂
- 输入电压： AC220V 50Hz；
- 光源寿命： ≥9000小时；
- 防护等级： IP67， I 类绝缘，
- 引出线： 灯具出线1.1m，3×1mm² 电缆线
- 环境温度： (-30℃，+45℃)
- 内箱尺寸：
- 外箱尺寸：

灯具尺寸图：

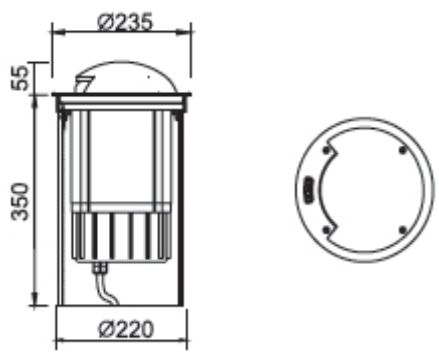

配光曲线图：

10.0806.1

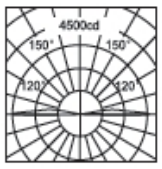

H(m)	medlux	maxlux
1.00	3810	4250
2.00	953	1063
3.00	423	472
4.00	238	266
5.00	152	170

10.0806.2

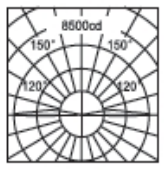

H(m)	medlux	maxlux
1.00	7820	8250
2.00	1955	2063
3.00	869	917
4.00	489	516
5.00	313	330

产品型号说明：

10	.	0806	.	*
灯具种类		模具型号		光源代码

10：埋地灯

1：HIT 35W-G12
2：HIT 70W-G12

灯具参数：

产品型号	光源	色温	灯头	光束角	光通量	灯具重量	包装毛重	图号
10.0806.1	HIT 35W	3000K/4200K	G12	单面出光	3300lm	7.3kg		
10.0806.2	HIT 70W	3000K/4200K	G12	单面出光	6600lm	7.8kg		

可选配件：

彩色镀膜玻璃

92.1021 92.1022 92.1023